Balancelle 4 places

Bois robinier / Contreplaqué / Acier inox

Conforme NF EN 1176

Référence : 324B

Tranche d'âge : 4 à 12 ans

Capacité d'accueil : 4 enfants

GPE
GAME PLAY ENJOY

Composition :

- 1 balancelle tête à tête 4 places

Hauteur de chute < 1 m

Dimensions totales :

Longueur 4 000 mm (4 m)
Largeur 480 mm (0m48)
Hauteur totale 760 mm (0m76)

Hauteur assise 690 mm (0m69)

GPE Game Play Enjoy - ZA Laprade - 46, Avenue Louis Pasteur - 43700 Saint Germain Laprade
Tél. : 04 71 03 68 02 - Mail : accueilgpe@gmail.com - Web : www.gameplayenjoy.com

Balancelle 4 places — Réf. 324B

Zone d'impact :	6 000 x 2 480 mm	***Sol de sécurité :***	Obligatoire
Surface :	15 m²		
Scellement du jeu :	direct ((**L.** 0,8 x **l.** 0,6 x **prof.** 0,5 m)*1)	***Béton nécessaire :***	0,2 m³

Caractéristiques de l'équipement :

- Structure en bois robinier (ou pin traité classe 4) de diamètre compris entre 100 et 190 mm
- Assise en Contreplaqué Marine antidérapant filmé 2 faces
- Poignée de maintien en acier inox
- Tampon amortisseur en caoutchouc SBR

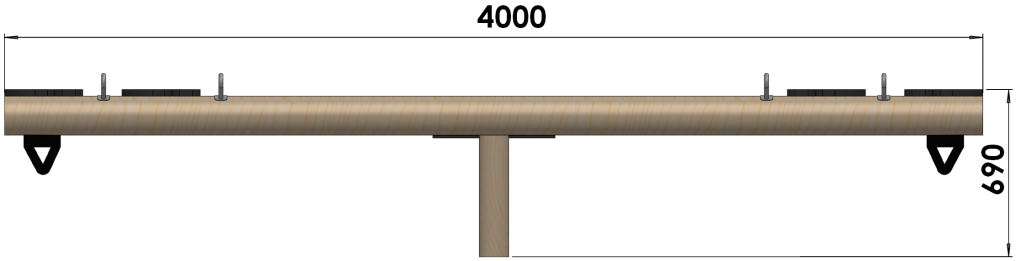

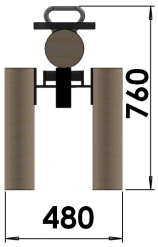

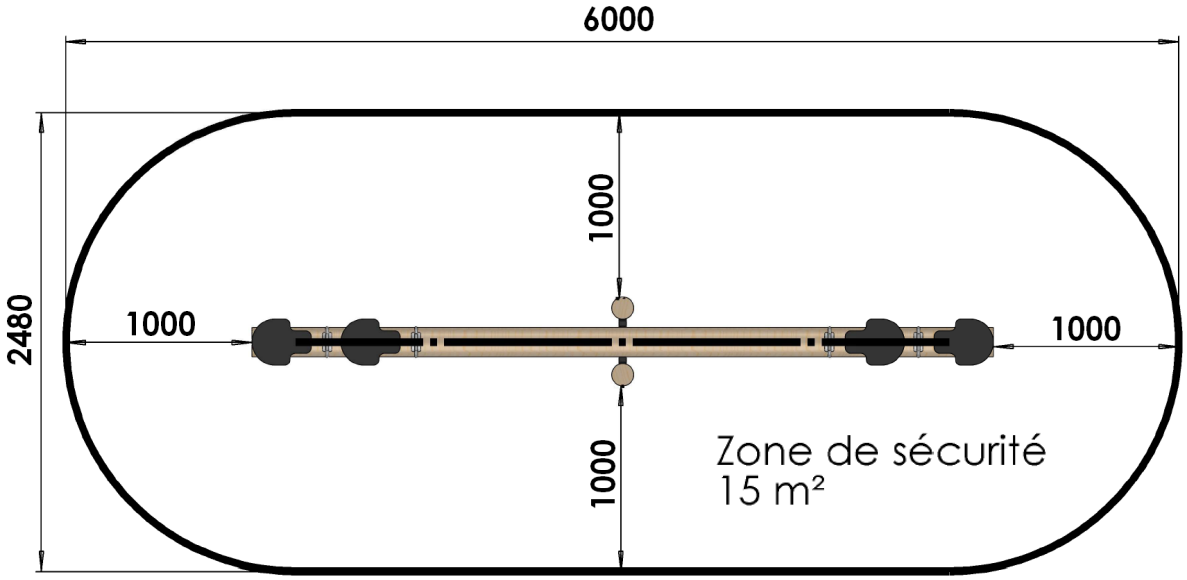

Compte-tenu des propriétés et caractéristiques des pièces de nos équipements, il se peut qu'il y ait de légères tolérances dimensionnelles par rapport à ce qui est indiqué dans nos documents commerciaux.

Tous les matériaux que nous utilisons dans la fabrication de nos jeux sont de premières qualités afin de garantir la satisfaction de nos clients ainsi que la sécurité des utilisateurs de nos équipements.
Notre fabrication est entièrement Française et exclusivement faite à Saint Germain Laprade dans notre usine de fabrication avec du personnel réglementé et qualifié.

Propriétés des principaux matériaux utilisés : Résistance aux UV, à la corrosion, aux chocs et aux rayures, faciles d'entretien et sans aspérités pour les panneaux stratifié et polyéthylène. ***Nos éléments bois*** *sont protégés de par leur traitement Cl.4 en autoclave afin d'assurer leur durabilité et de les protéger face aux nombreuses agressions extérieures.* ***Nos éléments acier*** *sont protégés de par leur traitement anticorrosion avant le passage en peinture afin d'assurer leur durabilité et de les protéger face aux nombreuses agressions extérieures.*
Les matériaux utilisés sont 100% respectueux de l'environnement et garantissent la robustesse et la longévité de nos équipements.

Dans un souci de qualité et de satisfaction de ses clients, GPE se réserve le droit d'apporter des modifications sur le jeu afin d'en améliorer la fonction ludique et esthétique et ceci sans préavis de notre part.

MAJ 05.2021